able.

AX UG BOX-IX

I

ISTRUZIONI ED AVVERTENZE PER L'INSTALLAZIONE

P

INSTRUÇÕES DE INSTALAÇÃO E AVISOS

GB

INSTRUCTIONS AND WARNINGS FOR INSTALLATION

D

INSTALLIERUNGS-UND GEBRAUCHSANLEITUNGEN

F

INSTRUCTIONS ET AVERTISSEMENTS POUR L'INSTALLATION

NL

AANWIJZINGEN EN AANBEVELINGEN VOOR INSTALLATIE

E

INSTRUCCIONES Y ADVERTENCIAS PARA LA INSTALACIÓN

RO

INSTRUCȚIUNI DE INSTALARE ȘI AVERTISMENTE

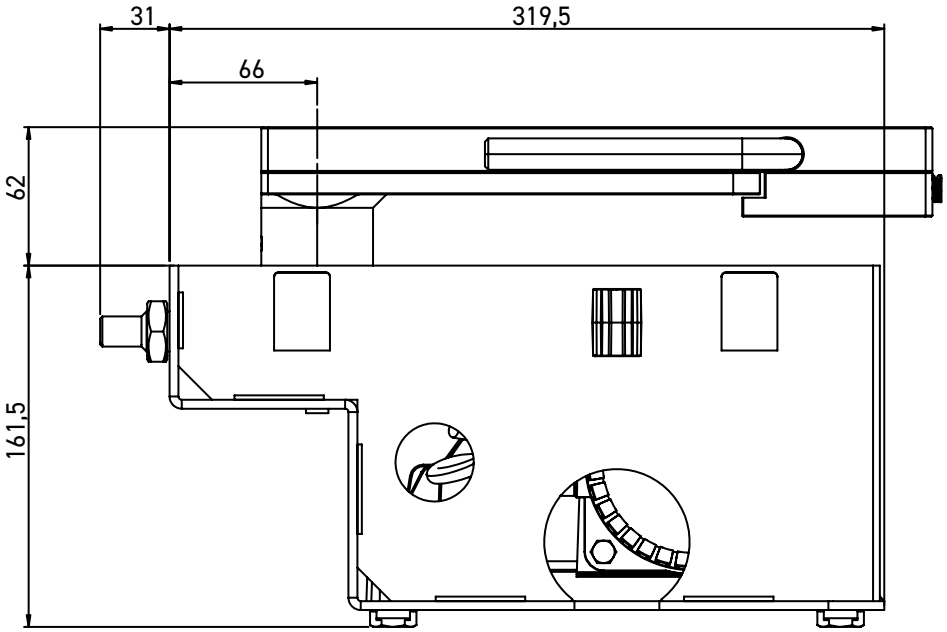
31
319,5
66
62
161,5

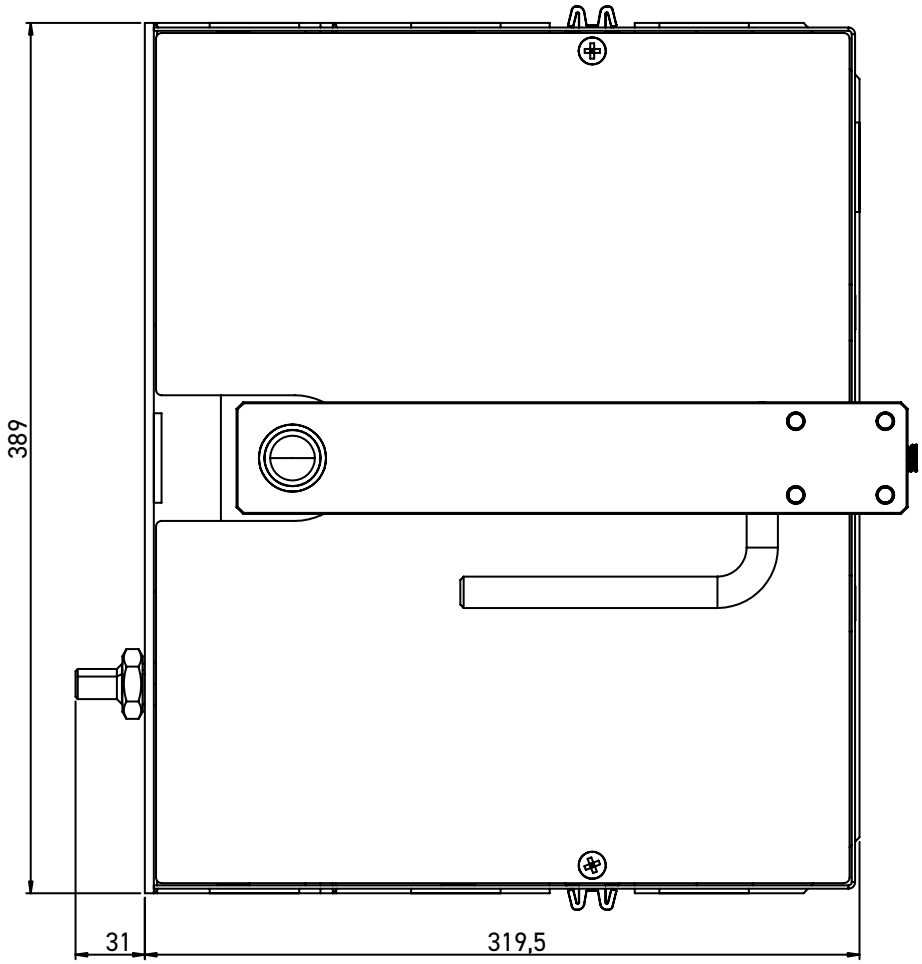
389
31
319,5

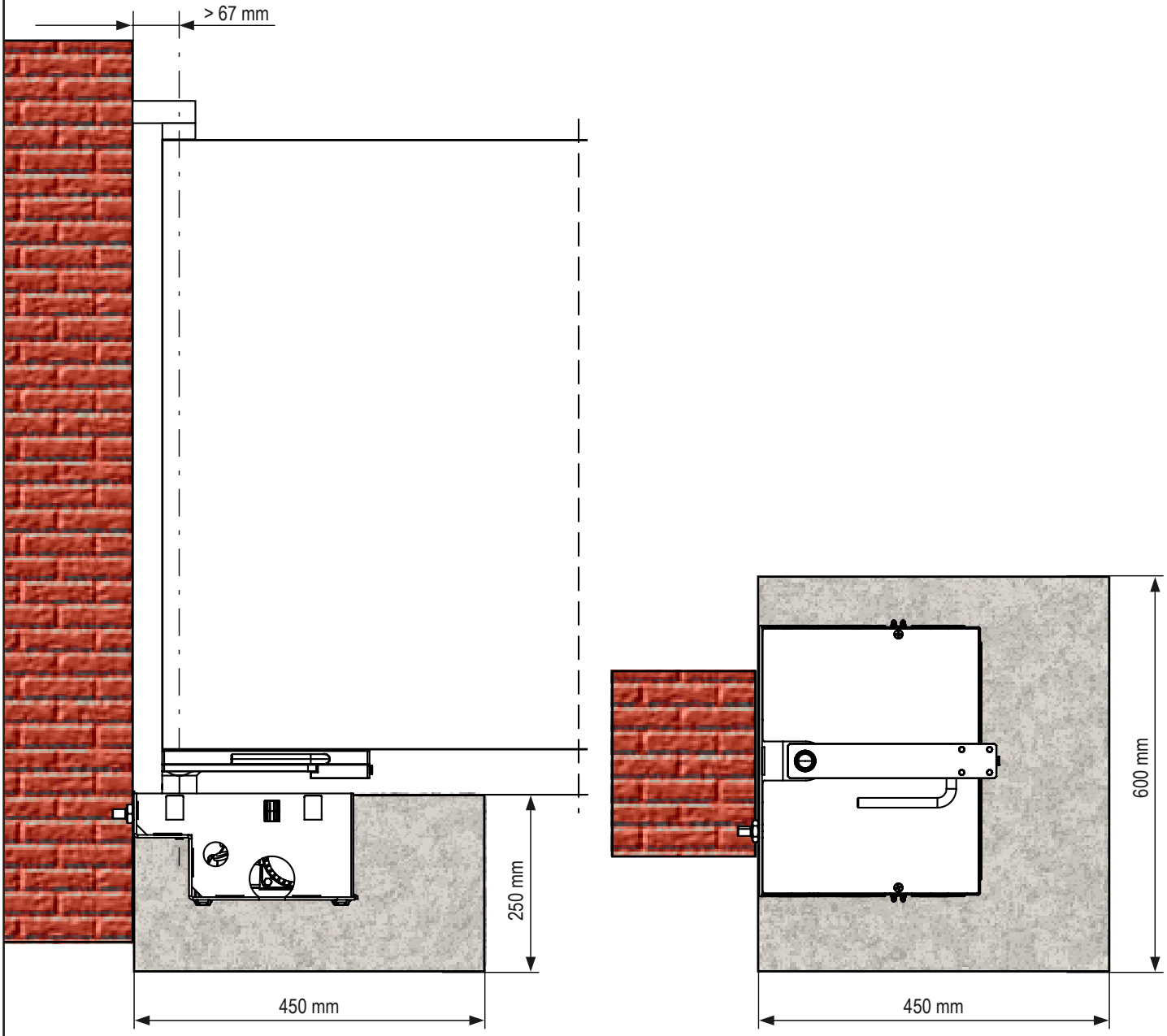
> 67 mm
250 mm
450 mm
600 mm
450 mm

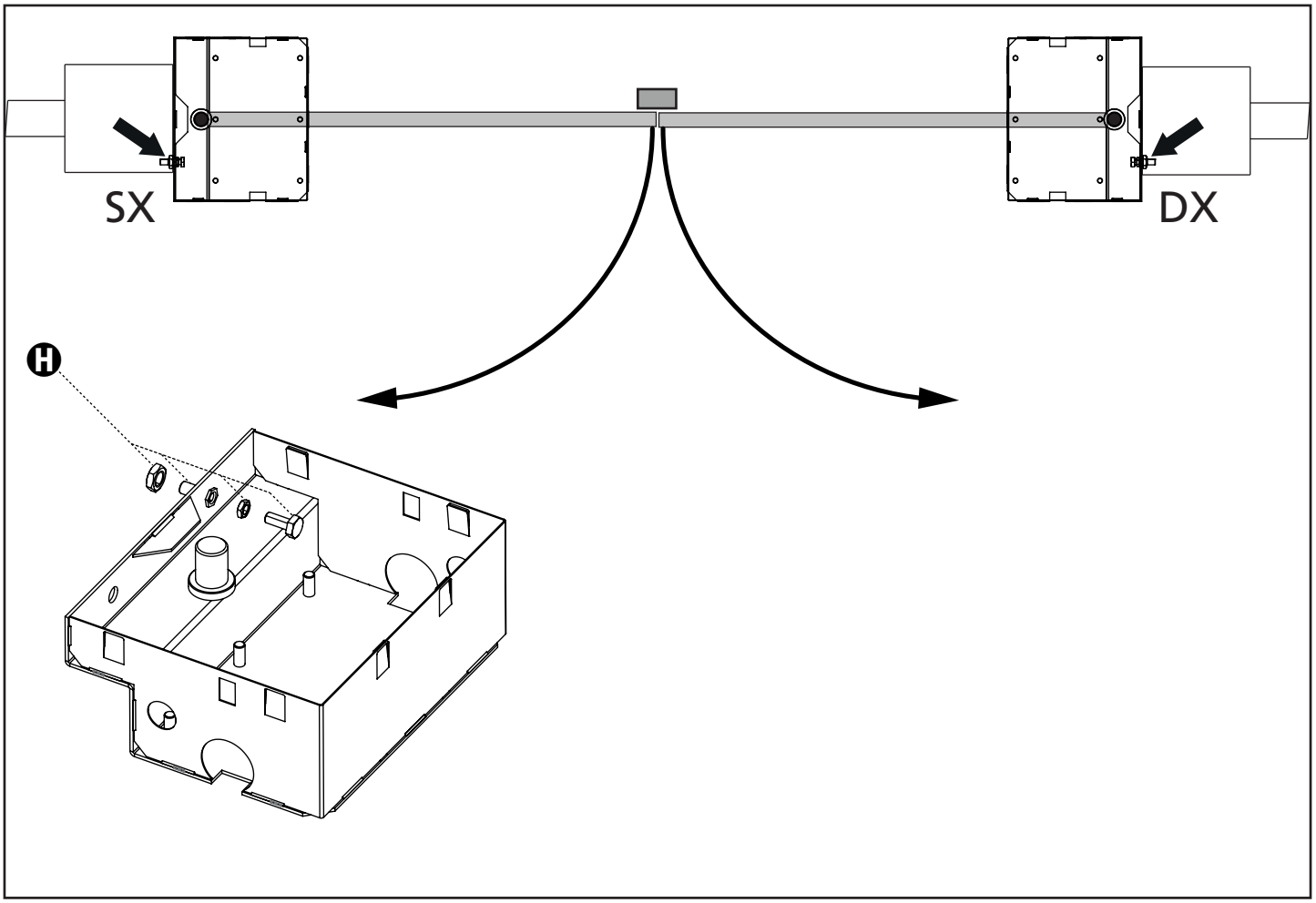
SX
DX
H

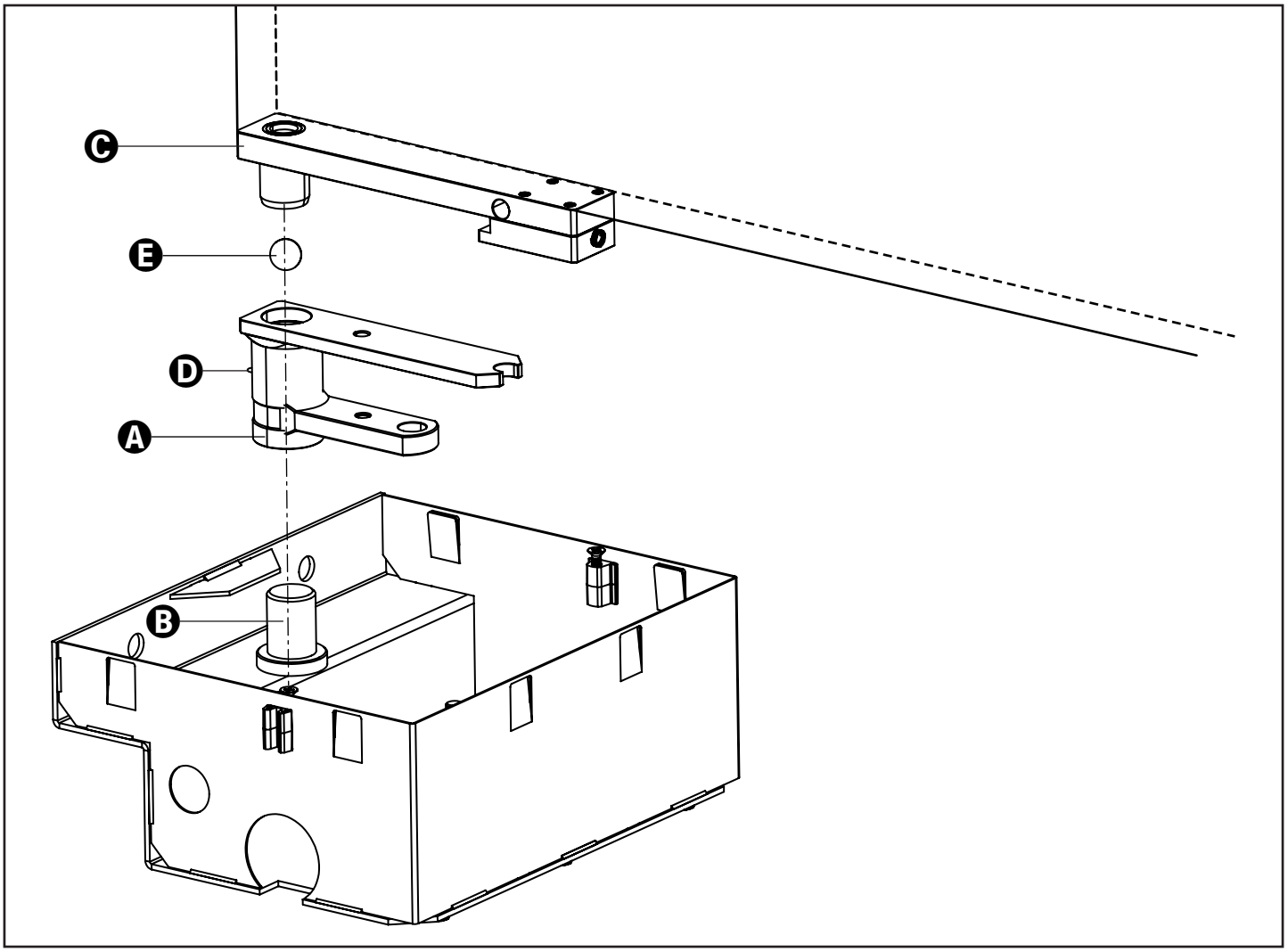
C
E
D
A
B

ITALIANO

POSIZIONAMENTO DELLA CASSA DI FONDAZIONE E DEL SISTEMA LEVE COMANDO E SBLOCCO

1. Eseguire in base alle dimensioni d'ingombro, uno scavo di fondazione (si consiglia di prevedere un buon drenaggio in modo da evitare il ristagno dell'acqua).
2. Installare il gruppo finecorsa di apertura **H** prima di collocare la cassa all'interno dello scavo
3. Collocare la cassa all'interno dello scavo, con il perno allineato all'asse della cerniera.
4. Prevedere un condotto per i cavi elettrici ed uno per il drenaggio.
5. Annegare nel calcestruzzo la cassa di fondazione, curandone la messa in bolla ed il livello.

ATTENZIONE: prima di procedere con i seguenti punti rispettare i tempi di maturazione del calcestruzzo utilizzato.

6. Inserire sul perno della cassa **B** la staffa di comando **A**.
7. Inserire la sfera **E** nell'apposito foro dopo averla ingrassata
8. Fissare con saldatura robusta l'anta del cancello sulla leva di sblocco **C**, quindi posizionare il tutto sulla staffa di comando **A** in corrispondenza del foro
9. Ingrassare mediante apposito ugello ingrassatore **D**.

FRANÇAIS

POSITIONNEMENT DE LA CAISSE DE FONDATION ET DU SYSTÈME DE LEVIERS DE COMMANDE ET DÉBLOCAGE

1. Effectuer, suivant les mesures d'encombrement, un trou de fondation en ayant soin de prévoir un drainage efficace de manière à éviter la stagnation d'eau.
2. Installer l'ensemble fin de course d'ouverture **H** avant de placer le caisson à l'intérieur de l'excavation
3. Placer la caisse à l'intérieur du trou, avec le pivot dans l'axe de la charnière du portail.
4. Prévoir un conduit pour les câbles électriques et un pour le drainage.
5. Couler le ciment sur la caisse de fondation en veillant à la correcte mise à niveau.

ATTENTION: avant de procéder avec les points suivants respecter les temps de prise du béton utilisé

6. Insérer sur le pivot de la caisse **B** la bride de commande **A**
7. Insérer la bille **E** dans le spécial trou après l'avoir graissée
8. Fixer avec une soudure forte le vantail du portail sur le levier de déverrouillage **C**, ensuite positionner tout sur l'étrier de commande **A** en correspondance du trou
9. Graisser au moyen d'un bec graisseur **D** prévu à cet effet

ENGLISH

POSITIONING THE FOUNDATION BOX AND THE LEVER CONTROL AND BLOCKING SYSTEM

1. Depending on the dimensions, dig a suitably sized foundation ditch (it is recommended to provide adequate drainage in order to avoid water pooling).
2. Install the opening limit switch group **H** before placing the box inside the excavation
3. Place the foundation box inside the trench, with the support pivot aligned with the hinge axis.
4. Install a conduit for the electrical cables, and another for drainage.
5. Embed the foundation box in concrete, ensuring it is level and plumb.

WARNING: ensure that the concrete used is properly cured prior to proceeding with the following steps.

6. Insert the control rod **A** over the foundation box supporting pivot **B**.
7. Insert the ball **E** into the special hole after having greased it
8. Fix with a strong welding the wing of the gate on the release lever **C**, then put everything on the driving bracket **A** in correspondence of the hole
9. Grease the mechanism using the appropriate grease nipple **D**.

ESPAÑOL

UBICACIÓN DE LA CAJA DE CIMIENTO Y DEL SISTEMA DE PALANCA DE MANDO Y DESBLOQUEO

1. Ejecutar con base a las dimensiones del obstáculo, una excavación de cimiento (se aconseja preveer un buen drenaje a modo de evitar el estancamiento del agua).
2. Instale el conjunto del interruptor de límite de apertura **H** antes de colocar la caja dentro de la excavación.
3. Coloque la caja en el interior de la excavación, con el perno alineado al eje de la bisagra.
4. Prevea un conducto para los cables eléctricos y uno para el drenaje.
5. Anegue en el hormigón la caja de cimiento, atendiendo la nivelación y el nivel.

ATENCIÓN: antes de proceder con los siguientes puntos respete los tiempos de maduración del hormigón utilizado.

6. Inserte sobre el perno de la caja **B** la abrazadera de mando **A**
7. Introducir la esfera **E** en el agujero espreso después de haberla engrasada
8. Fijar con una buena soldadura la hoja de la cancela en la palanca de desbloqueo **C**, después posicionar todo sobre el soporte de comando **A** en correspondencia del agujero
9. Engrase mediante el adecuado rociador engrasador **D**.

DEUTSCH

POSITIONIERUNG DES FUNDAMENTKASTENS UND DES HEBELSYSTEMS FÜR STEUERUNG UND FREIGABE

1. Je nach Raumbedarf ein Fundament ausheben (eine gute Drainage ist empfehlenswert, um Wasserstau zu vermeiden).
2. Installieren Sie die Öffnungsendschalterbaugruppe **H**, bevor Sie den Kasten in der Baugrube platzieren
3. Den Kasten in die ausgehobene Grube einsetzen, wobei der Stift mit der Scharnierachse ausgerichtet sein muss.
4. Einen Gang für die elektrischen Kabel und einen für die Drainage anlegen.
5. Den Fundamentkasten im Zement auf die richtige Höhe versenken und mit der Wasserwaage ausrichten.

ACHTUNG: vor der Weiterarbeit die Härtungszeiten des verwendeten Zements abwarten.

6. Auf den Stift des Kastens **B** den Steuerbügel **A** einführen.
7. Die Kugel **E** ins entsprechenden Loch einführen, nachdem ist die geschmiert worden
8. Bei eine starke Schweißung, auf den Freigabehebel **C** den Torflügel befestigen, dann auf den entsprechenden Loch des Steuerbügel **A** das Ganze legen.
9. Mit entsprechender **D** Schmierdüse schmieren.

NEDERLANDS

POSITIONERING VAN FUNDERINGSKAST EN SYSTEEM MET HENDELS VOOR BEDIENING EN DEBLOKKERING

1. Graaf op grond van de afmetingen van het ruimtebeslag een funderingsgat (er wordt aangeraden voor een goede drainage te zorgen om te voorkomen dat waterplassen ontstaan).
2. Installeer de openingseindschakelaar H voordat u de doos in de uitgraving plaatst
3. Plaats de kast in het gat met de pen uitgelijnd op de as van de scharnier.
4. Zorg voor een leiding voor de elektriciteitskabels en voor een voor de drainage.
5. Verzink de funderingskast in beton en draag zorg voor de nivellering met een waterpas en voor het niveau.

LET OP: alvorens met de volgende punten verder te gaan, moeten de tijden voor het harden van de gebruikte beton in acht genomen worden.

6. Plaats bedieningsbeugel **A** op de pen van kast **B**.
7. Plaats kogel **E** in het daarvoor bestemde gat nadat de kogel met vet gesmeerd is.
8. Zet de hekvleugel door middel van lassen vast op deblokkeerhendel **C** en plaats het geheel vervolgens op bedieningsbeugel **A**, ter hoogte van het gat.
9. Invetten via smeernippel **D**.

PORTUGUÊS

POSICIONAMENTO DA CAIXA DE FUNDAÇÃO E DO SISTEMA DE ALAVANCAS DE COMANDO E DESBLOQUEIO

1. Fazer uma escavação de acordo com as medidas da caixa (recomenda-se uma boa drenagem de forma a evitar a estagnação da água).
2. Instale o conjunto da chave de fim de curso de abertura **H** antes de colocar a caixa dentro da escavação
3. Colocar a caixa dentro da escavação realizada, de forma a que o perno fique alinhado com o eixo da dobradiça.
4. Instalar uma conduta para os cabos eléctricos e uma para a drenagem.
5. Mergulhar a caixa de fundação no betão, verificando o prumo e o nível.

ATENÇÃO: antes de dar seguimento às etapas seguintes, respeitar a fase de endurecimento do betão.

5. Introduzir o perno **B** da caixa no estribo de comando **A**.
6. Após ter lubrificado a esfera **E**, inseri-la no orifício apropriado
7. Soldar bem a folha do portão na alavanca de desbloqueio **C**, em seguida posicionar todas as peças no estribo de comando **A** no orifício correspondente.
8. Lubrificar o mecanismo utilizando o respectivo bocal lubrificante **D**.

ROMÂNĂ

POZIȚIONAREA CUTIEI DE FUNDAMENT ȘI A SISTEMULUI DE COMANDĂ ȘI ELIBERARE

1. Pe baza dimensiunilor totale, excavați fundația (recomandăm asigurarea unui drenaj adecvat pentru a preveni stagnarea apei).
2. Instalați unitatea comutatorului de limitare a deschiderii **H** înainte de a plasa cutia în interiorul excavației.
3. Plasați cutia în interiorul excavației, cu știftul aliniat cu axa balamalei.
4. Asigurați o conductă pentru cablurile electrice și una pentru drenaj.
5. Încorporați cutia de fundație în beton, asigurându-vă că este nivelată și verticală.

ATENȚIE: înainte de a continua cu pașii următori, lăsați betonul utilizat să se întărească timp de perioada necesară.

6. Introduceți suportul de control **A** pe știftul carcasei **B**.
7. Introduceți bila **E** în orificiul corespunzător după ce ați uns-o cu unsoare.
8. Sudați bine ușa porții la maneta de eliberare **C**, apoi poziționați totul pe suportul de control **A** în linie cu orificiul.
9. Ungeți cu unsoare folosind niplul de unsoare corespunzător **D**.

+39 0172 812411

Technical support
Monday/Friday 8.30-12.30 ; 14-18
(UTC+01:00 time)

Dati dell'installatore / *Installer details*

Azienda / *Company* _____

Località / *Address* _____

Provincia / *Province* _____

Recapito telefonico / *Tel.* _____

Referente / *Contact person* _____

Timbro / *Stamp*

Dati del costruttore / *Manufacturer's details*

V2 S.p.A.
Corso Principi di Piemonte 65/67
12035 RACCONIGI CN (ITALY)
Tel. +39 0172 812411 - Fax +39 0172 84050
info@ableautomation.com

ableautomation.com

ZIS779
EDIZ. 30/09/2024